Caratteristiche Tecniche

MPX 2015

350 bar

Technical Characteristics

Pump Pompa	Pressure Pressione		Volume Portata				RPM giri/min		Power Potenza			
			l/min		GPM				HP		kW	
	bar	PSI	50 Hz	60 Hz	50 Hz	60 Hz	50 Hz	60 Hz	50 Hz	60 Hz	50 Hz	60 Hz
MPX4535	350	5075	45	54	11,9	14,3	1450	1740	40,5	48,6	29,8	35,8
MPX3835	350	5075	38	45,6	9,9	11,9	1450	1740	33,8	40,6	24,8	29,8
MPX5825	250	3625	58	70	15,4	18,5	1450	1740	36,5	43,8	26,9	32,3

NESINPER | Distribucion y gestion tecnica Peru-Europa
Hidrolavadoras Nesinper S.A.C.
Deyvi Medrano Q. | Gestion tecnico-comercial
WhatsApp PE: +51 998 262 061 | dmedrano@nesinper.com

info@nesinper.com | www.nesinper.com

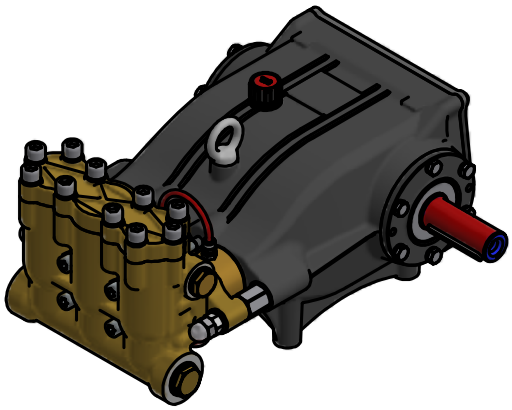

Dimensioni d'ingombro

Overall dimensions

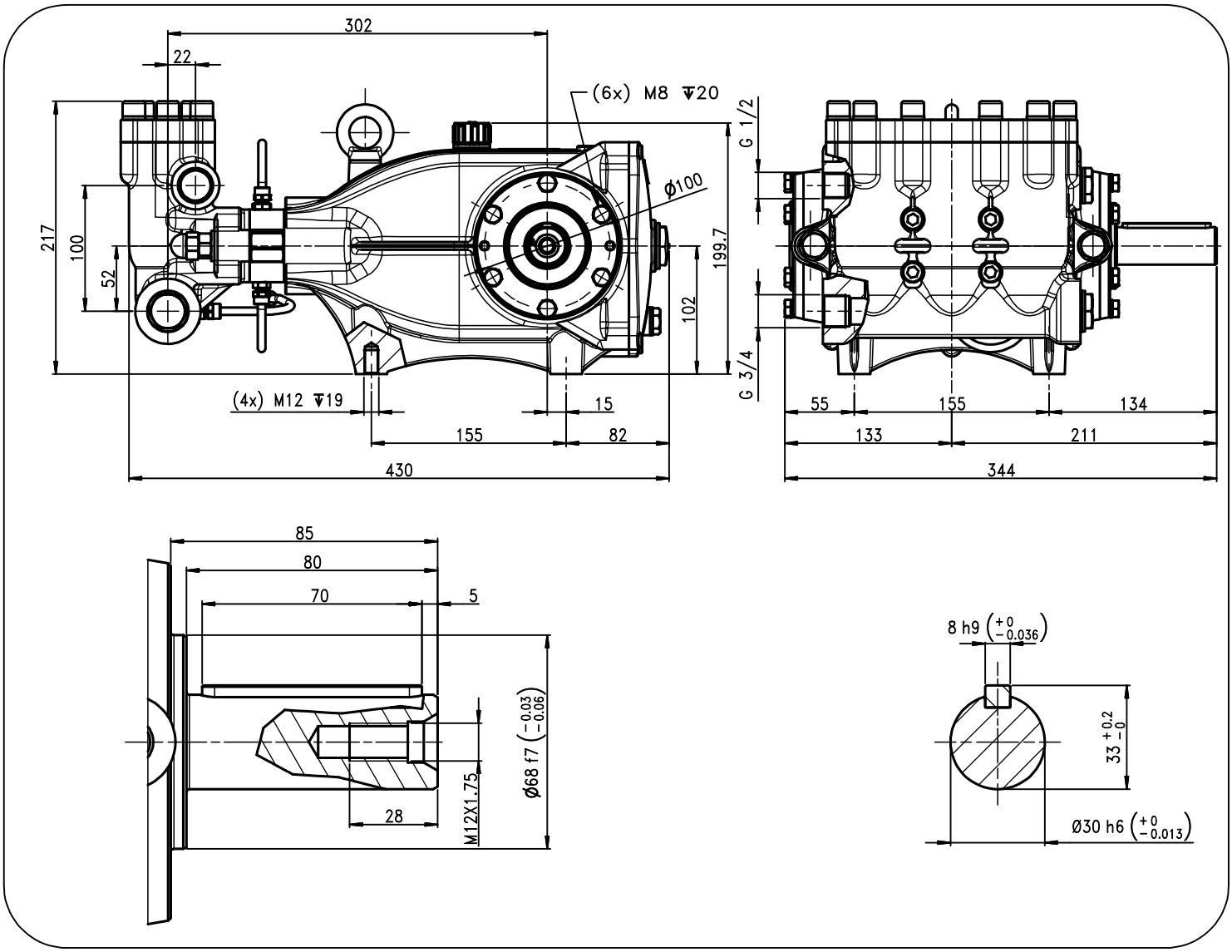

Lubrificazione: Olio SAE 10W-40
Capacità: 2,3 Litri
Peso pompa: 28,5 Kg

Rev. 6 09-2021

Lubrication: SAE 10W-40 Oil
Capacity: 2,3 Litres
Weight: 28,5 Kg

(*) disponibili solo in kit
available only in kit

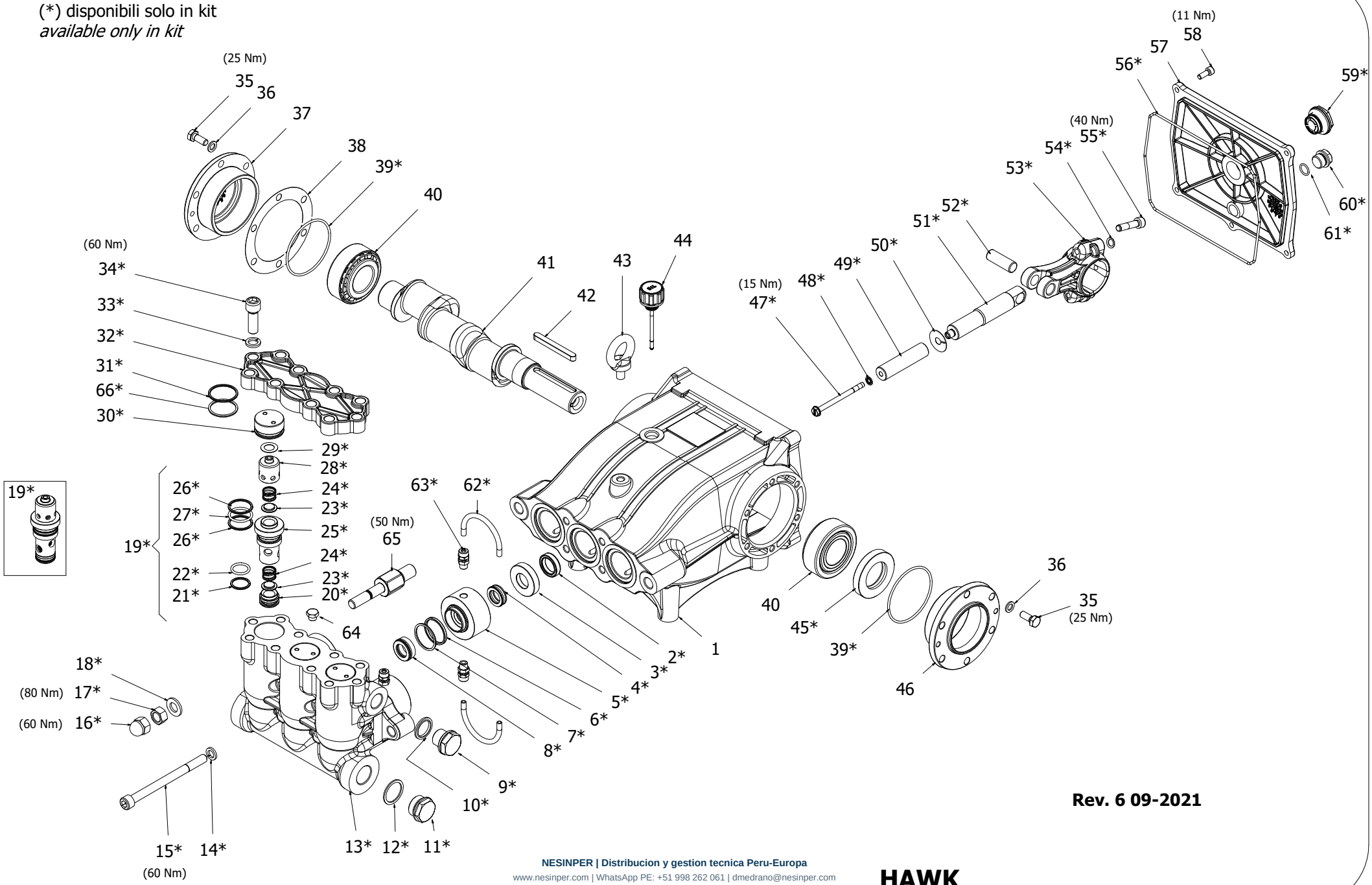

Rev. 6 09-2021

HAWK
Pompe MPX serie 2015
MPX Pumps 2015 series

MPX SERIES 2015

ORDINARY MAINTENANCE KIT / KIT MANUTENZIONE ORDINARIA

KIT	*Item* Pos	*Part Number* Codice	*Description*	Descrizione	*Q.TY* Q.TÀ	*MPX5825*	*MPX3835*	*MPX4535*
A	4- 6- 7- 8	1.904-455.0	*PISTON SEAL PACKING Ø22*	GUARNIZIONI PISTONE Ø22	1	•	•	•
B	19 *(20- 21- 22- 23 24- 25- 26- 27- 28 29)* 31- 66	1.904-453.0	*COMPLETE VALVE*	VALVOLE COMPLETE	1			

EXTRAORDINARY MAINTENANCE KIT / KIT MANUTENZIONE STRAORDINARIA

KIT	*Item* Pos	*Part Number* Codice	*Description*	Descrizione	*Q.TY* Q.TÀ	*MPX5825*	*MPX3835*	*MPX4535*
C	2	1.099-766.0	*PLUNGER OIL SEALS*	TENUTE OLIO ASTA PISTONE	1	•	•	•
D	47- 48- 49- 50	1.904-457.0	*PLUNGER Ø22*	PISTONE Ø22	3			
E	39- 45- 56- 59- 60 61	1.099-805.0	*KIT CRANCKASE SEALS*	KIT TENUTE CARTER	1			
F	14- 15- 16- 17- 18	1.904-451.0	*MANIFOLD SCREWS*	VITI TESTATA	1			
G	51- 52- 53- 54- 55	1.904-428.0	*PLUNGER ROD-CONNECTING ROD*	ASTA PISTONE-BIELLA	3			
H	62- 63	1.904-456.0	*COMPLETE CIRCULATION PIPES*	TUBI RICIRCOLO	1			
L	3- 4- 5- 6- 7- 8	1.904-972.0	*COMPLETE SEAL PACKING*	PACCO COMPLETO GUARNIZIONI	1			
M	9- 10- 11- 12- 13 30- 32- 33- 34	1.904-974.0	*CYLINDER HEAD KIT*	KIT TESTATA	1			

"Q.TY by Pump" => Necessary quantity to repair one pump
"Q.TA' per Pompa" => Quantità necessaria per riparare una pompa

Part number Codice	*Description*	*Descrizione*
1.099-669.0	*TOOL KIT*	*TOOL KIT*
1.904-418.0	*TOOL KIT EXTRAORDINARY*	*TOOL KIT STRAORDINARIA*

IMPORTANT **IMPORTANTE**

* ***Part available ONLY in kit***
Disponibile SOLO in kit

(...) Parts pre-assembled
Parti pre-assemblate

NESINPER | Distribucion y gestion tecnica Peru-Europa | www.nesinper.com | +51 998 262 061

HAWK INTERNATIONAL

PARTS LIST LISTA PARTI

Item Pos	*Part Number* Codice	*Description*	Descrizione	*KIT*	*Q.TY* Q.TÀ	*MPX5825*	*MPX3835*	*MPX4535*
1	9.850-373.0	*CARTER*	CARTER		1			
2*		*PLUNGER OIL SEAL*	ANELLO RADIALE	C	3			
3*		*SUPPORT RING*	PRESSORE	L	3			
4*		*"U" SEAL*	GUARN. "U"	A – L	3			
5*		*INTERMED. RING*	DIFFUSORE	L	3			
6*		*BACK RING*	ANELLO ANTIESTR.	A – L	3			
7*		*O-RING*	O-RING	A – L	3			
8*		*"U" SEAL*	GUARN. "U"	A – L	3			
9*		*PLUG G1/2""*	TAPPO G1/2"	M	1			
10*		*SEAL WASHER G1/2"*	GUARNIZIONE G1/2"	M	1			
11*		*BRASS PLUG G3/4"*	TAPPO G3/4"	M	1			
12*		*COPPER SPACER G3/4"*	GUARNIZIONE G3/4"	M	1			
13*		*MANIFOLD HOUSING*	TESTATA OTTONE	M	1			
14*		*SPRING WASHER*	ROSETTA ELAST.	F	4			
15*		*MANIFOLD HOUSING SCREW*	VTCEI M10 x 130 ISO 4762-p	F	4			
16*		*NUT CAP*	DADO	F	2			
17*		*NUT*	DADO M12 UNI5588	F	2			
18*		*WASHER*	ROSETTA	F	2			
19*		*VALVE ASSEMBLY*	VALVOLA PREMONTATA	B	3	•	•	•
20*		*VALVE SEAT*	SEDE VAM	B	3			
21*		*BACK RING*	ANELLO ANTIESTR.	B	3			
22*		*O-RING*	O-RING	B	3			
23*		*VALVE PLATE*	PIATTELLO VAM	B	6			
24*		*VALVE SPRING*	MOLLA VAM	B	6			
25*		*VALVE CAGE*	GABBIA VAM IMPILATA	B	3			
26*		*BACK RING*	ANELLO ANTIESTR.	B	6			
27*		*O-RING*	O-RING	B	3			
28*		*VALVE CAGE*	GABBIA VAM	B	3			
29*		*COPPER WASHER*	ROSETTA RAME	B	3			
30*		*VALVE SPACER CAP*	DISTANZIALE TAPPO VAM	M	3			
31*		*BACK RING*	ANELLO ANTIESTR.	B	3			
32*		*MANIFOLD HOUSING COVER*	COPERCHIO TESTATA	M	1			
33*		*WASHER*	ROSETTA	M	10			
34*		*COVER SCREW*	VITE COPERCHIO TESTATA	M	10			
35	9.851-503.0	*BEARING HOUSING SCREW*	VITE FLANGIA CUSCINETTI		12			
36	9.851-114.0	*WASHER*	ROSETTA M8 UNI 6592V		12			
37	9.850-641.0	*BEARING HOUSING*	FLANGIA CHIUSA		1			

NESINPER | Distribucion y gestion tecnica Peru-Europa | www.nesinper.com | +51 998 262 061

Item Pos	Part Number Codice	Description	Descrizione		Q.TY Q.TÀ	MPX5825	MPX3835	MPX4535
38	9.850-556.0	SHIM 0,1mm	DISTANZIALE FLANGIA 0,1mm		1	•	•	•
	9.850-557.0	SHIM 0,05mm	DISTANZIALE FLANGIA 0,05mm		1			
39*		O-RING	O-RING	E	2			
40	9.851-963.0	ROLLER BEARING	CUSCINETTO		2			
41	9.850-231.0	CRANKSHAFT SPTO Ø30	ALBERO SPTO Ø30		1			•
	9.850-232.0	CRANKSHAFT SPTO Ø30	ALBERO SPTO Ø30		1		•	
	9.850-229.0	CRANKSHAFT SPTO Ø30	ALBERO SPTO Ø30		1	•		
42	9.850-450.0	CRANKSHAFT KEY	LINGUETTA		1	•	•	•
43	9.851-457.0	EYEBOLT	GOLFARE		1			
44	9.851-287.0	OIL DIP STICK	TAPPO SFIATO OLIO		1			
45*		PLUNGER OIL SEAL	ANELLO RADIALE	E	1			
46	9.850-642.0	BEARING HOUSING	FLANGIA APERTA		1			
47*		PLUNGER INOX SCREW	VITE INOX PISTONE	D	3			
48*		BONDED SEAL	BONDED SEAL	D	3			
49*		PLUNGER	PISTONE	D	3			
50*		COPPER SPACER	ROSETTA PISTONE	D	3			
51*		PLUNGER ROD	ASTA GUIDA PISTONE	G	3			
52*		CONNECTING ROD PIN	SPINOTTO	G	3			
53*		CONNECTING ROD	BIELLA	G	3			
54*		SCHNORR WASHER	ROSETTA SCHNORR	G	6			
55*		CONNECTING ROD SCREW	VITE BIELLA	G	6			
56*		O-RING	O-RING	E	1			
57	9.850-393.0	CRANKCASE COVER	COPERCHIO POSTERIORE		1			
58	9.851-474.0	COVER SCREW	VITE COPERCHIO		5			
59*		SIGHT GLASS G 3/4"	SPIA LIVELLO OLIO G3/4	E	1			
60*		BRASS PLUG G3/8"	TAPPO G3/8"	E	1			
61*		O-RING	O-RING	E	1			
62*		RED PIPE	TUBO ROSSO	H	4			
63*		FITTING	RACCORDO	H	6			
64	9.851-353.0	CUP	TAPPO		1			
65	9.850-555.0	MANIFOLD HOUSING SPACER	TIRANTE TESTATA		2			
66*		O-RING	O-RING	B	3			

NESINPER | Soporte tecnico y comercial

Hidrolavadoras Nesinper S.A.C.

Deyvi Medrano Q. | Gestion tecnico-comercial | dmedrano@nesinper.com

WhatsApp PE: +51 998 262 061

info@nesinper.com | www.nesinper.com

Gestion tecnica Peru-Europa